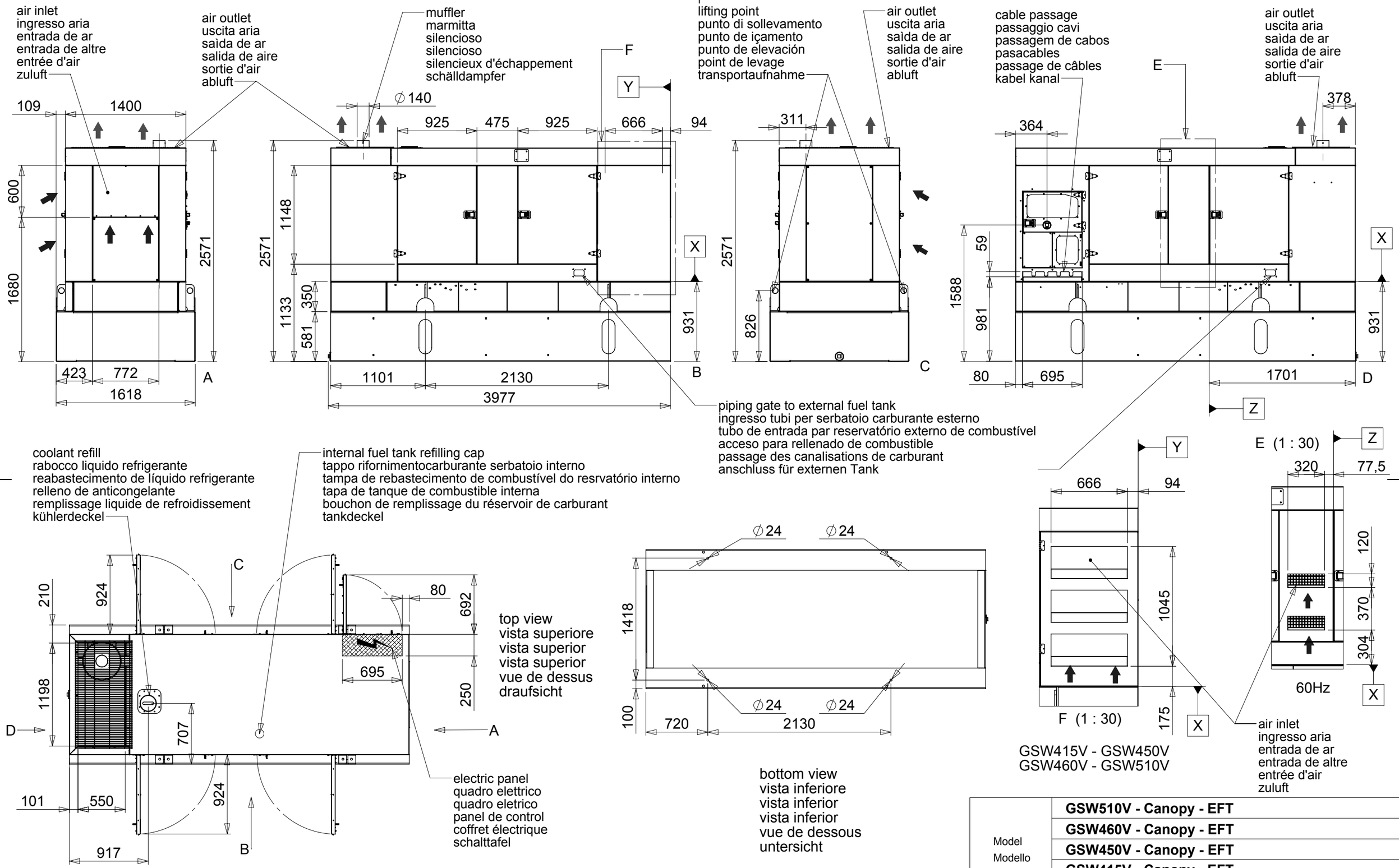

Rev.	Date-Data-Data-Fecha-Date-Datum / Modification-Modifica-Modificaçâo-Modificación-Modification-Änderung
04	
03	
02	
01	

This drawing is the sole property of PRAMAC - Any reproduction in part or whole without the permission is prohibed
Il presente disegno è di proprietà della PRAMAC - E' proibita la riproduzione non autorizzata sia parziale che completa

PRAMAC

Model Modello Modelo Modelo Modèle Modell	**GSW510V - Canopy - EFT** **GSW460V - Canopy - EFT** **GSW450V - Canopy - EFT** **GSW415V - Canopy - EFT** **GSW370V - Canopy - EFT** **GSW390M - Canopy - EFT** **GSW355M - Canopy - EFT**

Scale/Scala/Escala/Escala/Echelle/Maßstab	1:40	Code/Codice/Código/Código/Code/Code
Date/Data/Data/Fecha/Date/Datum	24/04/2013	**ID0004-00**