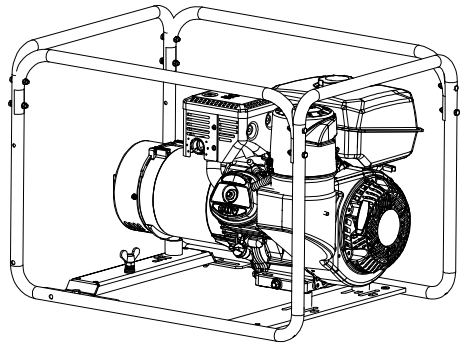

AK-500 SIN OPCIONALES

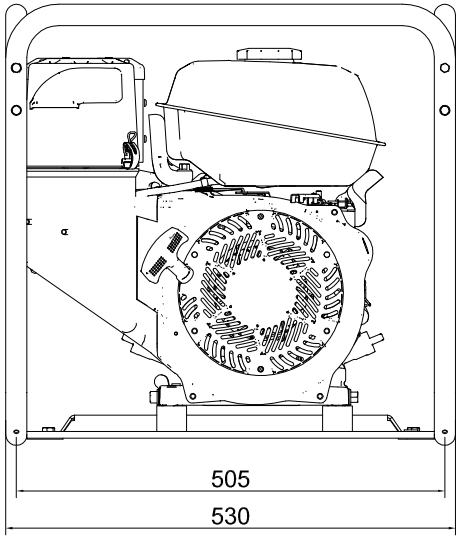

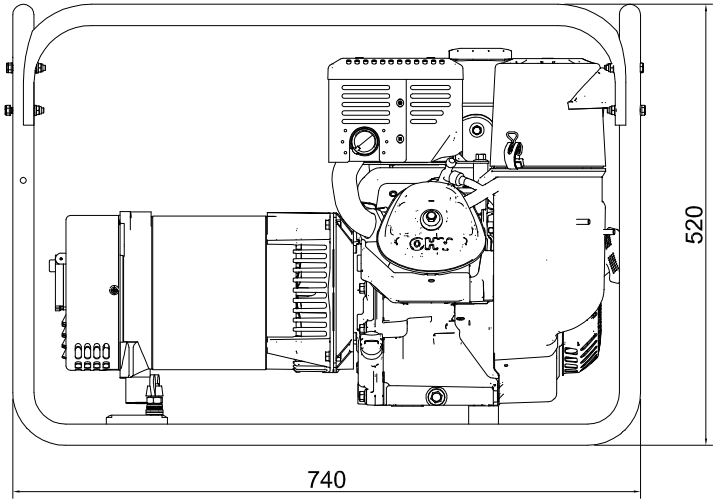

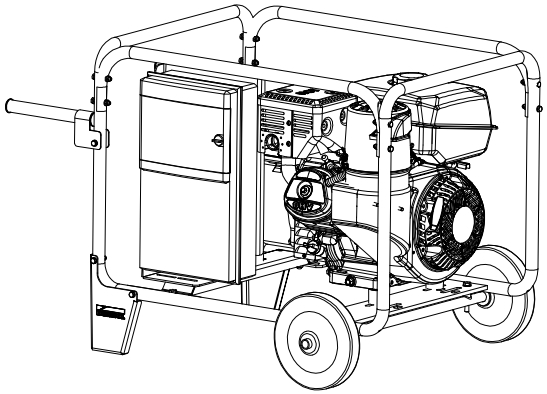

AK-500 CON OPCIONALES:
KIT DE RUEDAS Y ASAS
CUADRO ELECTRICO

MOTOR: CH-395
ALTERNADOR: S16W-130

DATOS ORIENTATIVOS
INMESOL SE RESERVA EL DERECHO A
MODIFICAR LOS DATOS SUMINISTRADOS

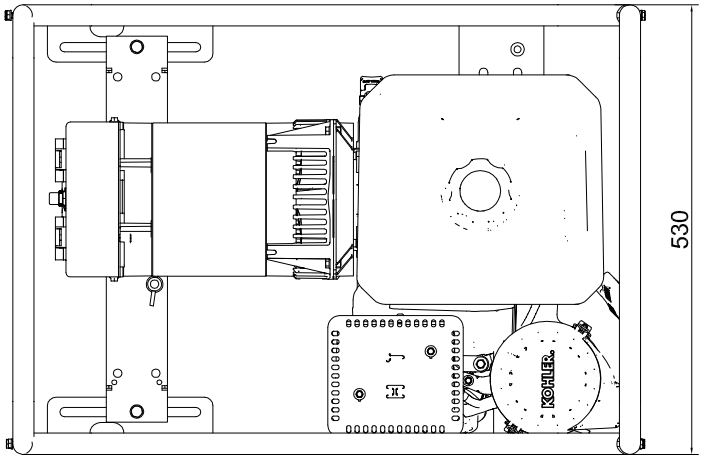

CAPACIDAD DE DEPOSITO = 7.3 LTS

POWER GENERATORS INMESOL

Las tolerancias a cumplir en espesores de chapa, ø de barras perforadas y/o redondas, medidas de pletina, tubo, perfiles, etc... así como cualquier elemento comercial, serán las estandar de dicho elemento. Estas tolerancias se tratarán con la misma importancia que las generales y específicas de caga plano.

PROYECTO:	AK-500				
MODIFICADO	J.G.BEJAR	12-Abr-2019	MATERIAL		
DIBUJADO	J.G.BEJAR	17-Abr-2018	TOLERANCIA GENERAL		
COMPROBADO	J.L.SOLANO	12-Abr-2019	UDS.	Nº MOD.	
CODIGO	DENOMINACION: AK-500 DIMENSIONES GENERALES		EXPEDIENTE:	Nº PLANO	MARCA
PESO					
ESCALA					